UI-5480RE-M-GL PoE Rev.2.2 (AB10306)

Abgekündigt
Das Modell wurde abgekündigt.

uEye Industriekameras funktionieren jetzt auch mit IDS peak! Wir empfehlen das Software Development Kit für die Umsetzung neuer Projekte. Jetzt umsteigen - hier erfahren Sie mehr.
Hinweis: Die hier genannten technischen Daten wurden unter Verwendung der IDS Software Suite gemessen.

Spezifikation

Sensor

Sensortyp	CMOS Mono
Shuttersystem	Rolling-Shutter / Global-Start-Shutter
Charakteristik	Linear
Sensor-Auslesemethode	Progressive Scan
Auflösungsklasse	5 MP
Auflösung	4,92 MPixel
Auflösung (h x v)	2560 x 1920 Pixel
Seitenverhältnis	4:3
ADC	12 Bit
Farbtiefe (Kamera)	12 Bit
Optische Sensorklasse	1/2,5""
Optische Fläche	5,632 mm x 4,224 mm
Optische Sensordiagonale	7,04 mm (1/2,27")
Pixelgröße	2,2 µm
Hersteller	Onsemi
Sensorbezeichnung	MT9P031STM
Verstärkung (Gesamt/RGB)	30x/-
AOI horizontal	erhöht die Bildrate
AOI vertikal	erhöht die Bildrate
AOI Bildbreite / Schrittweite	32 / 4
AOI Bildhöhe / Schrittweite	4 / 2
AOI Positionsraster horizontal, vertikal	4 / 2
Binning horizontal	erhöht die Bildrate
Binning vertikal	erhöht die Bildrate
Binning Methode	Color
Binning Faktor	2 / 3 / 4 / 6
Subsampling horizontal	erhöht die Bildrate
Subsampling vertikal	erhöht die Bildrate
Subsampling Methode	Color
Subsampling Faktor	2, 3, 4, 5, 6

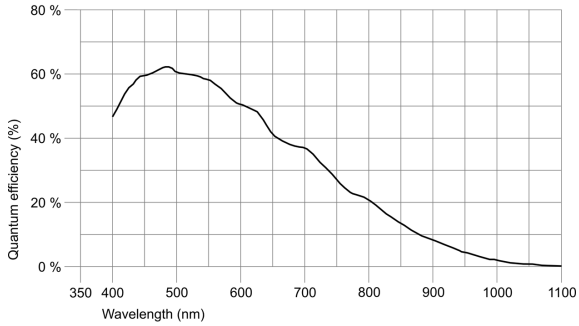

IDS Imaging Development Systems GmbH
Dimbacher Str. 10 · 74182 Obersulm · Tel +49 7134 96196-0 · E-Mail info@ids-imaging.de

Modell

Pixeltaktbereich	4 MHz - 96 MHz
Bildrate Freerun-Modus	14
Bildrate Trigger (maximal)	14
Belichtungszeit min - max	0.034 ms - 3404 ms
Leistungsaufnahme	2,6 W - 3,1 W
Bildspeicher	64 MB

Umgebungsbedingungen

Die genannten Temperaturen bezeichnen die äußere Gerätetemperatur des Kameragehäuses.

Gerätetemperatur während des Betriebs	0 °C - 55 °C / 32 °F - 131 °F
Gerätetemperatur während der Lagerung	-20 °C - 60 °C / -4 °F - 140 °F
Luftfeuchtigkeit (relativ, nicht kondensierend)	0 % - 100 %

Anschlüsse

Schnittstellen-Anschluss	GigE M12, verschraubbar
I/O-Anschluss	8-poliger Binder-Stecker (Binder Serie 712: 09-0427-020-08)
Spannungsversorgung	12 V - 24 V oder PoE

Pinbelegung I/O-Anschluss

1	Trigger-Eingang, mit Optokoppler (+)
2	Eingang Versorgungsspannung (VCC) 12-24 V DC
3	General Purpose I/O (GPIO) 1
4	Masse (GND)
5	Blitz-Ausgang, mit Optokoppler (+)
6	Blitz-Ausgang, mit Optokoppler (-)
7	Trigger-Eingang, mit Optokoppler (-)
8	General Purpose I/O (GPIO) 2

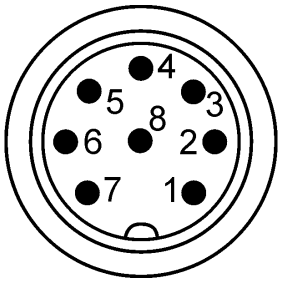

Sicht auf Kamera (Rückansicht)

Bauform

Objektivanschluss	C-Mount
Schutzart	IP65/67
Abmessungen H/B/T	41,0 mm x 53,0 mm x 39,7 mm
Gewicht	175 g

IDS Imaging Development Systems GmbH
Dimbacher Str. 10 · 74182 Obersulm · Tel +49 7134 96196-0 · E-Mail info@ids-imaging.de

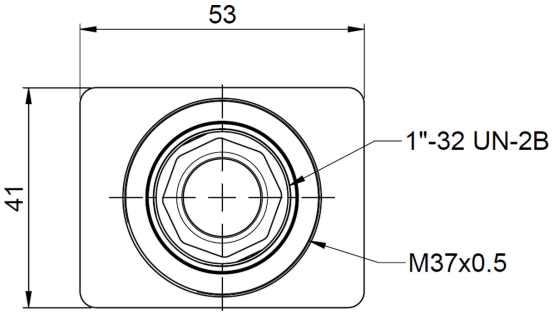

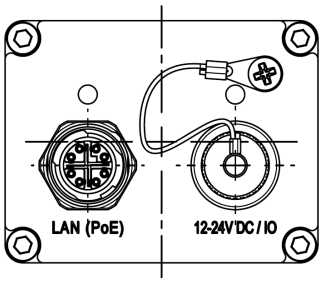

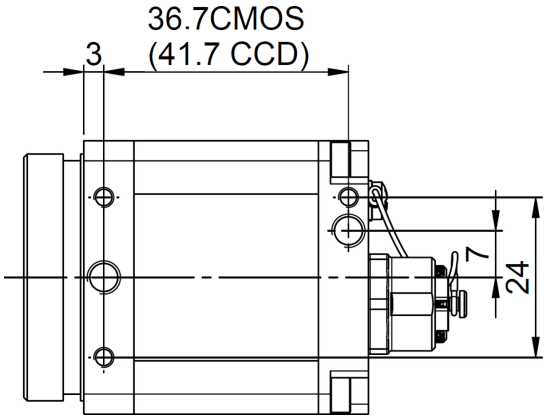

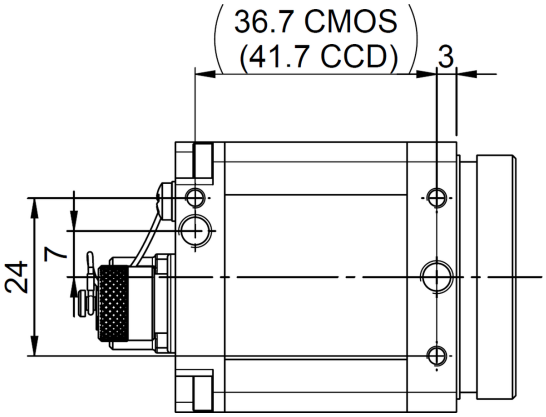

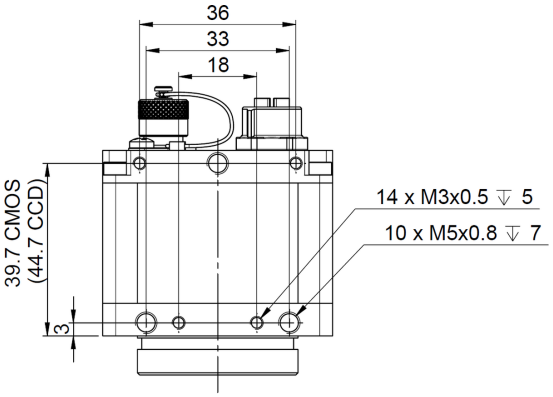

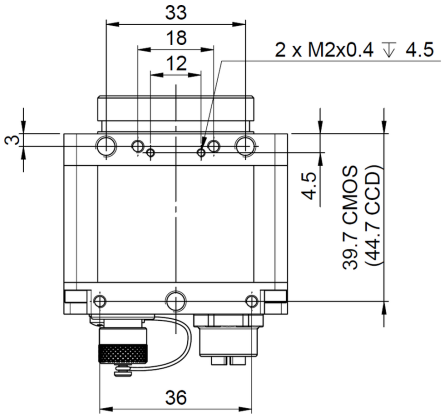

IDS Imaging Development Systems GmbH
Dimbacher Str. 10 · 74182 Obersulm · Tel +49 7134 96196-0 · E-Mail info@ids-imaging.de