UI-6410RE-M-GL Rev.3 (AB.0010.1.59600.23)

Abgekündigt
Das Modell wurde abgekündigt.

Spezifikation

Sensor

Sensortyp	CCD Mono
Shuttersystem	Global-Shutter
Charakteristik	Linear
Sensor-Auslesemethode	Progressive Scan
Auflösungsklasse	0.3 MP
Auflösung	0,31 MPixel
Auflösung (h x v)	640 x 480 Pixel
Seitenverhältnis	4:3
ADC	12 Bit
Farbtiefe (Kamera)	12 Bit
Optische Sensorklasse	1/3""
Optische Fläche	4,736 mm x 3,552 mm
Optische Sensordiagonale	5,92 mm (1/2,7")
Pixelgröße	7,4 µm
Hersteller	Sony
Sensorbezeichnung	ICX424AL
Verstärkung (Gesamt/RGB)	18x/-
AOI horizontal	selbe Bildrate
AOI vertikal	erhöht die Bildrate
AOI Bildbreite / Schrittweite	16 / 4
AOI Bildhöhe / Schrittweite	120 / 1
AOI Positionsraster horizontal, vertikal	1 / 1
Binning horizontal	selbe Bildrate
Binning vertikal	erhöht die Bildrate
Binning Methode	Mono
Binning Faktor	2 / 3 / 4
Subsampling horizontal	-
Subsampling vertikal	-
Subsampling Methode	-
Subsampling Faktor	-

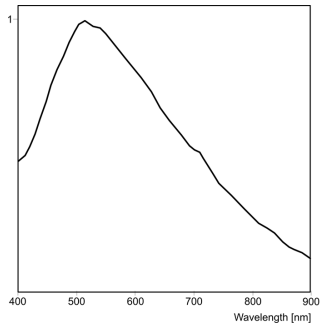

IDS Imaging Development Systems GmbH
Dimbacher Str. 10 · 74182 Obersulm · Tel +49 7134 96196-0 · E-Mail info@ids-imaging.de

Modell

Pixeltaktbereich	10 MHz - 50 MHz
Bildrate Freerun-Modus	125
Bildrate Trigger (maximal)	125
Belichtungszeit min - max	0.023 ms - 120000 ms
Leistungsaufnahme	3,2 W - 3,8 W
Bildspeicher	60 MB
Besonderheiten	Verzahnter Trigger

Umgebungsbedingungen

Die genannten Temperaturen bezeichnen die äußere Gerätetemperatur des Kameragehäuses.

Gerätetemperatur während des Betriebs	0 °C - 55 °C / 32 °F - 131 °F
Gerätetemperatur während der Lagerung	-20 °C - 60 °C / -4 °F - 140 °F
Luftfeuchtigkeit (relativ, nicht kondensierend)	0 % - 100 %

Anschlüsse

Schnittstellen-Anschluss	GigE RJ45, verschraubbar
I/O-Anschluss	7-poliger Binder-Stecker (Binder Serie 712: 09-0423-020-07)
Spannungsversorgung	12 V - 24 V

Pinbelegung I/O-Anschluss

1	Trigger-Eingang, mit Optokoppler (+)
2	Versorgungsspannung (VCC)
3	Schirmung
4	Masse (GND)
5	Blitz-Ausgang, mit Optokoppler (+)
6	Blitz-Ausgang, mit Optokoppler (-)
7	Trigger-Eingang, mit Optokoppler (-)

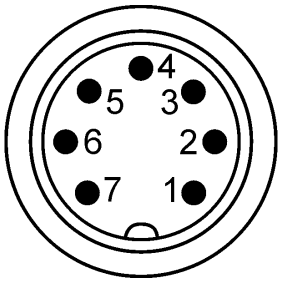

Sicht auf Kamera (Rückansicht)

Bauform

Objektivanschluss	C-Mount
Schutzart	IP65/67
Abmessungen H/B/T	41,0 mm x 53,0 mm x 47,7 mm
Gewicht	195 g

IDS Imaging Development Systems GmbH
Dimbacher Str. 10 · 74182 Obersulm · Tel +49 7134 96196-0 · E-Mail info@ids-imaging.de

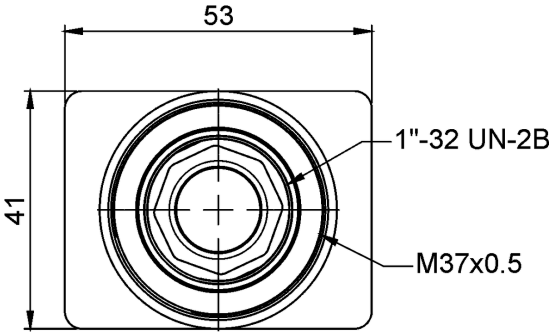

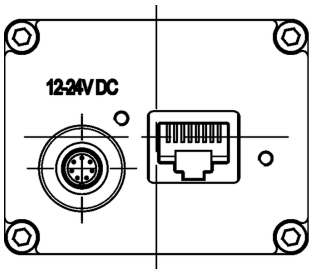

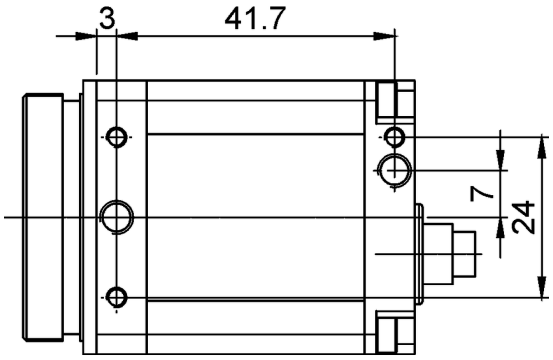

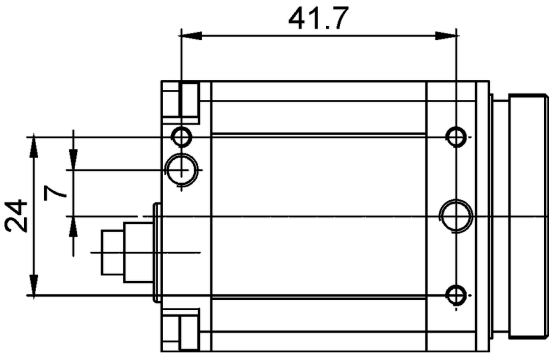

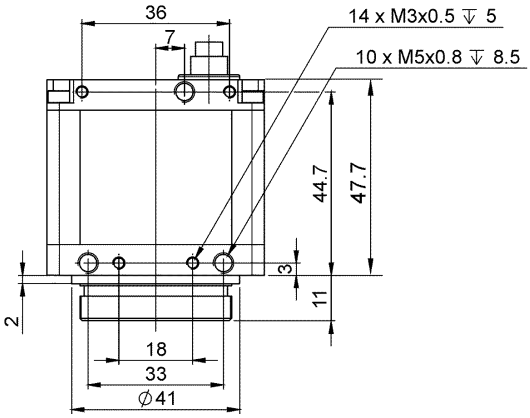

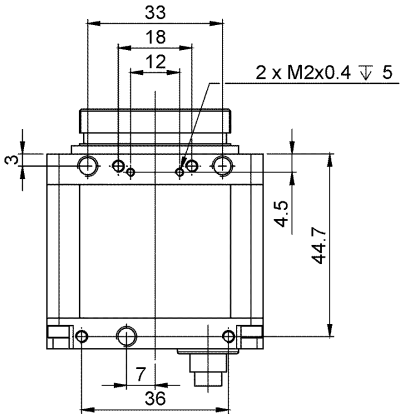

IDS Imaging Development Systems GmbH
Dimbacher Str. 10 · 74182 Obersulm · Tel +49 7134 96196-0 · E-Mail info@ids-imaging.de