UI-1540SE-M-GL (AB.0010.1.10510.23)

Abgekündigt
Das Modell wurde abgekündigt.

uEye Industriekameras funktionieren jetzt auch mit IDS peak! Wir empfehlen das Software Development Kit für die Umsetzung neuer Projekte. Jetzt umsteigen - hier erfahren Sie mehr.
Hinweis: Die hier genannten technischen Daten wurden unter Verwendung der IDS Software Suite gemessen.

Spezifikation

Sensor

Sensortyp	CMOS Mono
Shuttersystem	Rolling-Shutter
Charakteristik	Linear
Sensor-Auslesemethode	Progressive Scan
Auflösungsklasse	1.3 MP
Auflösung	1,31 MPixel
Auflösung (h x v)	1280 x 1024 Pixel
Seitenverhältnis	5:4
ADC	10 Bit
Farbtiefe (Kamera)	8 Bit
Optische Sensorklasse	1/2""
Optische Fläche	6,656 mm x 5,325 mm
Optische Sensordiagonale	8,52 mm (1/1,88")
Pixelgröße	5,2 µm
Hersteller	Onsemi
Sensorbezeichnung	MT9M001STM
Verstärkung (Gesamt/RGB)	13x/-
AOI horizontal	erhöht die Bildrate
AOI vertikal	erhöht die Bildrate
AOI Bildbreite / Schrittweite	32 / 4
AOI Bildhöhe / Schrittweite	4 / 2
AOI Positionsraster horizontal, vertikal	4 / 2
Binning horizontal	-
Binning vertikal	-
Binning Methode	-
Binning Faktor	-
Subsampling horizontal	erhöht die Bildrate
Subsampling vertikal	erhöht die Bildrate
Subsampling Methode	Color
Subsampling Faktor	2, 4, 8

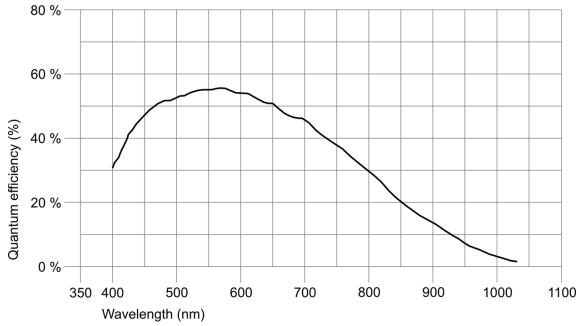

IDS Imaging Development Systems GmbH
Dimbacher Str. 10 · 74182 Obersulm · Tel +49 7134 96196-0 · E-Mail info@ids-imaging.de

Modell

Pixeltaktbereich	5 MHz - 43 MHz
Bildrate Freerun-Modus	25
Bildrate Trigger (maximal)	25
Belichtungszeit min - max	0.037 ms - 983 ms
Leistungsaufnahme	0,5 W - 1 W

Umgebungsbedingungen

Die genannten Temperaturen bezeichnen die äußere Gerätetemperatur des Kameragehäuses.

Gerätetemperatur während des Betriebs	0 °C - 55 °C / 32 °F - 131 °F
Gerätetemperatur während der Lagerung	-20 °C - 60 °C / -4 °F - 140 °F
Luftfeuchtigkeit (relativ, nicht kondensierend)	20 % - 80 %

Anschlüsse

Schnittstellen-Anschluss	USB 2.0 Mini-B, verschraubbar
I/O-Anschluss	9-polige Mikro D-Sub-Buchse (MPE Garry 11-0021-50-09L)
Spannungsversorgung	USB-Kabel

Pinbelegung I/O-Anschluss

1	Blitz-Ausgang, mit Optokoppler (-)
2	Trigger-Eingang, mit Optokoppler (+)
3	Schirmung
4	USB-Versorgungsspannung (VCC) 5 V
5	USB-Masse (GND)
6	Blitz-Ausgang, mit Optokoppler (+)
7	Trigger-Eingang, mit Optokoppler (-)
8	USB-Daten (+)
9	USB-Daten (-)

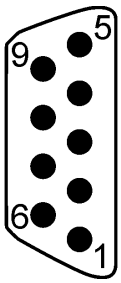

Sicht auf Kamera (Rückansicht)

Bauform

Objektivanschluss	C-Mount
Schutzart	IP30
Abmessungen H/B/T	34,0 mm x 32,0 mm x 41,3 mm
Gewicht	65 g

IDS Imaging Development Systems GmbH
Dimbacher Str. 10 · 74182 Obersulm · Tel +49 7134 96196-0 · E-Mail info@ids-imaging.de

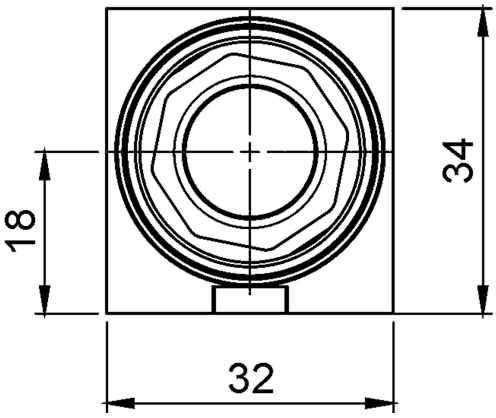

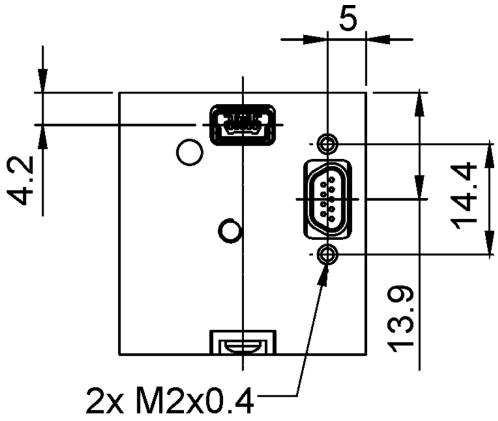

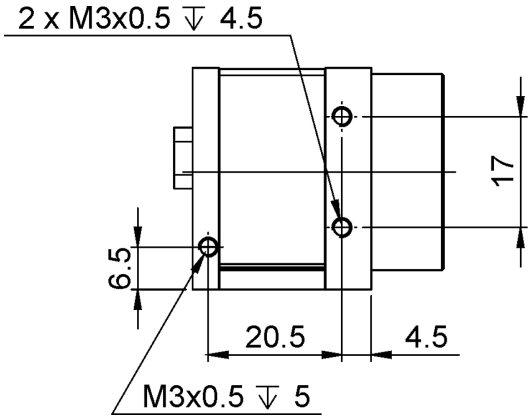

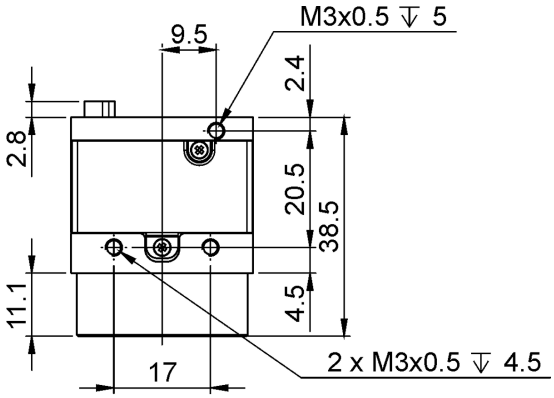

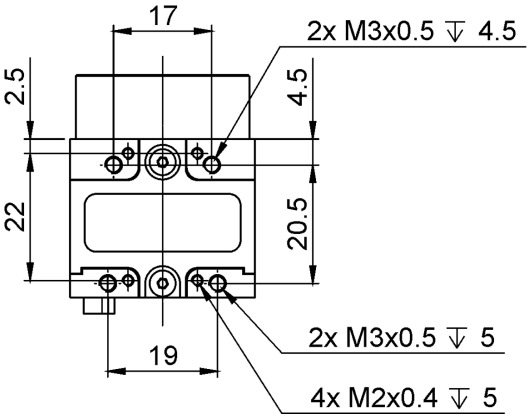

IDS Imaging Development Systems GmbH
Dimbacher Str. 10 · 74182 Obersulm · Tel +49 7134 96196-0 · E-Mail info@ids-imaging.de