UI-1580LE-C-HQ (AB00087)

In Serie
Das Modell ist in Serie und langfristig verfügbar.

uEye Industriekameras funktionieren jetzt auch mit IDS peak! Wir empfehlen das Software Development Kit für die Umsetzung neuer Projekte. Jetzt umsteigen - hier erfahren Sie mehr.
Hinweis: Die hier genannten technischen Daten wurden unter Verwendung der IDS Software Suite gemessen.

Spezifikation

Sensor

Sensortyp	CMOS Color
Shuttersystem	Rolling-Shutter / Global-Start-Shutter
Charakteristik	Linear
Sensor-Auslesemethode	Progressive Scan
Auflösungsklasse	5 MP
Auflösung	4,92 MPixel
Auflösung (h x v)	2560 x 1920 Pixel
Seitenverhältnis	4:3
ADC	12 Bit
Farbtiefe (Kamera)	8 Bit
Optische Sensorklasse	1/2,5"
Optische Fläche	5,632 mm x 4,224 mm
Optische Sensordiagonale	7,04 mm (1/2,27")
Pixelgröße	2,2 µm
Mikrolinsen-Verschiebung	7.00
Hersteller	Onsemi
Sensorbezeichnung	MT9P006STC
Verstärkung (Gesamt/RGB)	12.2x/5.8x
AOI horizontal	erhöht die Bildrate
AOI vertikal	erhöht die Bildrate
AOI Bildbreite / Schrittweite	32 / 4
AOI Bildhöhe / Schrittweite	4 / 2
AOI Positionsraster horizontal, vertikal	4 / 2
Binning horizontal	erhöht die Bildrate
Binning vertikal	erhöht die Bildrate
Binning Methode	Color
Binning Faktor	2 / 3 / 4 / 6
Subsampling horizontal	erhöht die Bildrate
Subsampling vertikal	erhöht die Bildrate
Subsampling Methode	Color
Subsampling Faktor	2, 3, 4, 5, 6

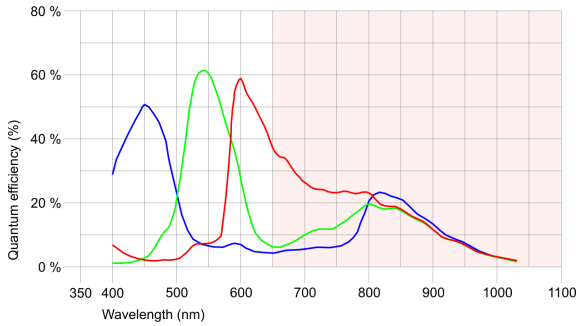

IDS Imaging Development Systems GmbH
Dimbacher Str. 10 · 74182 Obersulm · Tel +49 7134 96196-0 · E-Mail info@ids-imaging.de

Modell

Pixeltaktbereich	5 MHz - 43 MHz
Bildrate Freerun-Modus (im 8-Bit-Modus)	6,3 fps
Bildrate Trigger (maximal)	6,4 fps
Belichtungszeit min - max	0,075 ms - 2745 ms
Leistungsaufnahme	0,5 W - 0,9 W

Umgebungsbedingungen

Die genannten Temperaturen bezeichnen die äußere Gerätetemperatur des Kameragehäuses.

Gerätetemperatur während des Betriebs	0 °C - 55 °C / 32 °F - 131 °F
Gerätetemperatur während der Lagerung	-20 °C - 80 °C / -4 °F - 176 °F
Luftfeuchtigkeit (relativ, nicht kondensierend)	20 % - 80 %

Anschlüsse

Schnittstellen-Anschluss	USB 2.0 Mini-B
I/O-Anschluss	-
Spannungsversorgung	USB-Kabel

Bauform

Objektivanschluss	CS- / C-Mount
Schutzart	IP30
Abmessungen H/B/T	48,6 mm x 44,0 mm x 25,6 mm
Gewicht	41 g

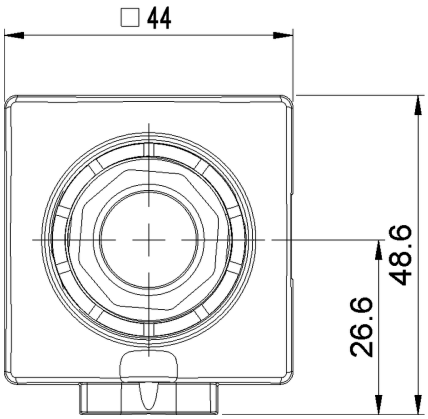

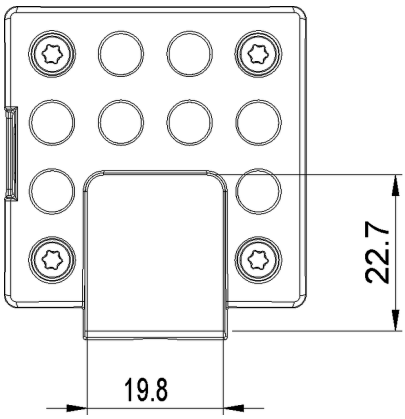

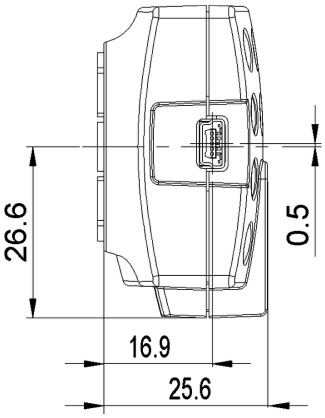

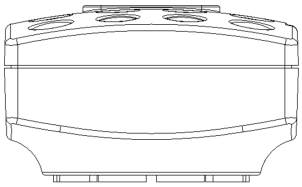

IDS Imaging Development Systems GmbH
Dimbacher Str. 10 · 74182 Obersulm · Tel +49 7134 96196-0 · E-Mail info@ids-imaging.de

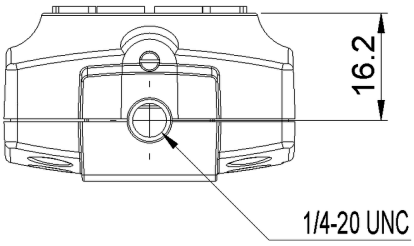

IDS Imaging Development Systems GmbH
Dimbacher Str. 10 · 74182 Obersulm · Tel +49 7134 96196-0 · E-Mail info@ids-imaging.de